大秦集团
DAQIN GROUP

高分子合金防腐复合电缆桥架

防腐阻燃 · 守护线路安全

大秦集团 DAQIN GROUP

企业简介

江苏大秦电气集团，成立于2003年8月25日，经过近10年的快速稳健发展，于2010年9月组建集团公司并迁至国家级镇江经济技术开发区，新公司占地面积300亩，规划建筑面积70000平方米，现拥有10000平方米行政综合楼和42000平方米现代化标准厂房。

经过多年的不懈努力和追求，公司已发展成集设计、制造、研发、安装、调试等一条龙服务的规模企业，“特级信用”和“重合同、守信誉”单位，AAA级资信企业。

公司生产、检测设备先进、齐全，技术力量雄厚，工艺科学;拥有各种大中型设备及10条高分子桥架自动化生产加工线。公司产业结构合理，品种系列齐全，是现代建筑地面电气布线系统的专业成套工厂。企业严格ISO9001标准运行质量管理体系，采用国内外先进标准生产的高低压成套开关设备、母线槽、电缆汇线桥架、阻燃、防腐、防火系列汇线桥架等系列电器产品倍受市场欢迎，为国内外两千余家大型工程配套，深得用户的赞誉和信赖。

公司采用自主研发的高分子合金防腐材料，以传统桥架材料和技术为基础，在特定的工艺条件下开发出了系列高分子合金防腐复合电缆桥架。其防腐性能，机械性能，抗老化性能等都大于其它电缆桥架产品。是复合环氧树脂、复合型桥架、玻璃钢桥架的更新换代产品。

公司全体员工恪守“视产品质量为生命;以技术创新为动力;靠管理改进促发展;顾客满意为宗旨”的质量方针，坚持以高领先，以优称雄、以诚取信的发展战略和服务宗旨，愿为广大用户提供优质的产品和良好的服务!

发展至今，江苏大秦电气集团在注重质量、创新产品的同时，形成了以“我们都是大秦人”为核心，以“质量是立足之本，创新是发展之魂”为理念，以企业文化为基础的核心竞争力。同时企业以不拘一格的人才战略，广纳贤才为公司可持续发展提供保障，为广大员工提供充分的自我发展平台。

大秦集团现拥有一支朝气蓬勃的员工队伍和精湛合作的综合服务团队，必将为广大客户提供更加优质的产品和服务。

高分子合金防腐复合型电缆桥架

产品简介

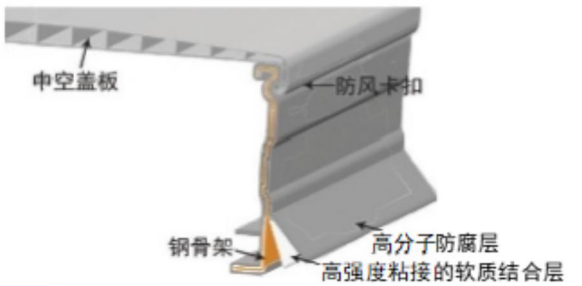

高分子合金防腐复合型电缆桥架是我公司根据中国工程建设委员会制定的关于“电缆桥架标准”研制的新一代电缆桥架。公司采用自主研发的新型防腐材料，以传统桥架材料和技术为基础，在特定的工艺条件下开发出了系列电缆桥架。其防腐性能，机械性能，抗老化性能等都大于其它电缆桥架产品。是复合环氧树脂、复合型桥架、玻璃钢桥架的更新换代产品。

随着科技的发展，公司高瞻远瞩投入大量人力物力，打破传统观念开发出了新型的三代产品，三代产品无论从防腐材料上，制造工艺上还是在性能上发生质的飞跃。现行产品突破了传统的电缆桥架观念，不论从结构上还是从防腐材料上的使用都是超前的。防腐材料来说，公司采用的是第三代的“高分子防腐”,突破传统工艺中靠玻纤和填充物来改变防腐材料的性能，通过改性和高分子转化，通过微分子渗透和微发泡技术具备了超强的防腐性能，可塑性更为加强，并通过设备实现完全自动生产。三代产品从结构上采用了中间加热浸锌板一次冷轧成加强型专用骨架，几何尺寸标准，无焊接的钢衬结构，加强了桥架的承载力和抗扭曲变形能力。外覆高分子防腐阻燃材料，金属骨架与防腐材料之间有高强度粘结的软质结合层，此结合层是经过电磁高温反应中频激活，依靠氢键与金属防腐材料反应结合，防止金属骨架与防腐层之间因膨胀系数不同而脱层起泡等。

第三代的高分子防腐电缆桥架是我公司技术人员长期研究的结晶，在许多方面填补了国内空白，各项技术指标达到了国内领先水平。电缆桥架实心断面结构，机械结构设计合理，实现了大跨距甚至超大跨距无须支撑的技术突破，选用先进防腐材料，防腐性能卓越，本身具备超强的防止各种介质强腐蚀性能，选用的防腐材料本身具有强阻燃性能，氧指数可达到32%以上。可广泛用于各种强腐蚀环境耐强酸、碱、盐、氢等，防静电屏蔽耐老化不退色，可长期露天使用，使用寿命可达50年以上，并且此高分子防腐复合桥架特环保，不会对环境二次污染，桥架整体材料可回收再利用，受到广大社会上的好评。第三代高分子桥架盖板采用中空外玄结构专利技术，以达到盖板重量轻，强度高，来减轻桥架重量，增加桥架承载能力，平时落在盖板上的灰尘和雪雨自动分流落下，无积流，盖板不塌陷，盖板与桥架侧梆利用卡扣严密结构，能达到防护IP65级别，此结构便于施工，节省人力，物力连接为一体，能防十级以下大风吹落，牢固耐用。

高分子合金防腐复合型电缆桥架

高分子桥架结构图

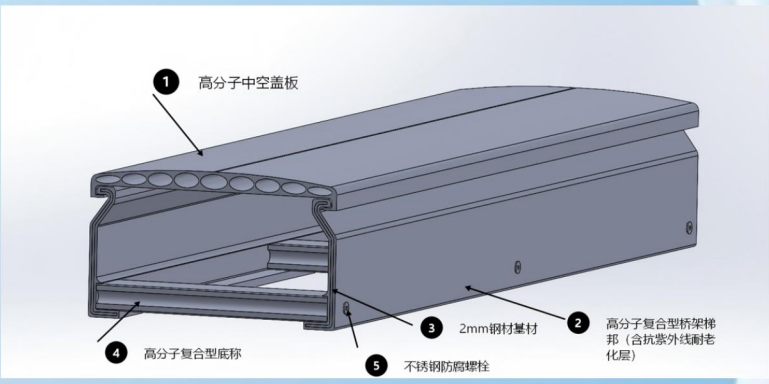

1.桥架内衬热镀锌钢板制作而成的整体金属骨架,防腐层采用内微发泡外硬结皮工艺，内部微发泡层为软质层，外覆高聚物防腐材加工而成,可有效吸收、分散近200公斤的外部撞击，保证非金属层与金属层结合能力不下降，同时微发泡层为一个个独立的气室结构，即使局部被破坏也不影响其周围的结合能力。

2.外部硬结皮层密度高，硬度大，致密性良好，表面光亮，美观。耐强酸、强碱、盐等强腐蚀环境。同时内部含有防紫外线吸收剂，可有效抵抗紫外线照射。

3.内外金属非金属材料通过专用高性能电磁胶粘接,可保证在-50℃—100℃范围内不分层。

4.盖板为高分子材料制作的中空，自带防风卡扣结构。

5.纯机械化生产、生产效率高、产品精度高、较其他材质桥架生产快一倍。

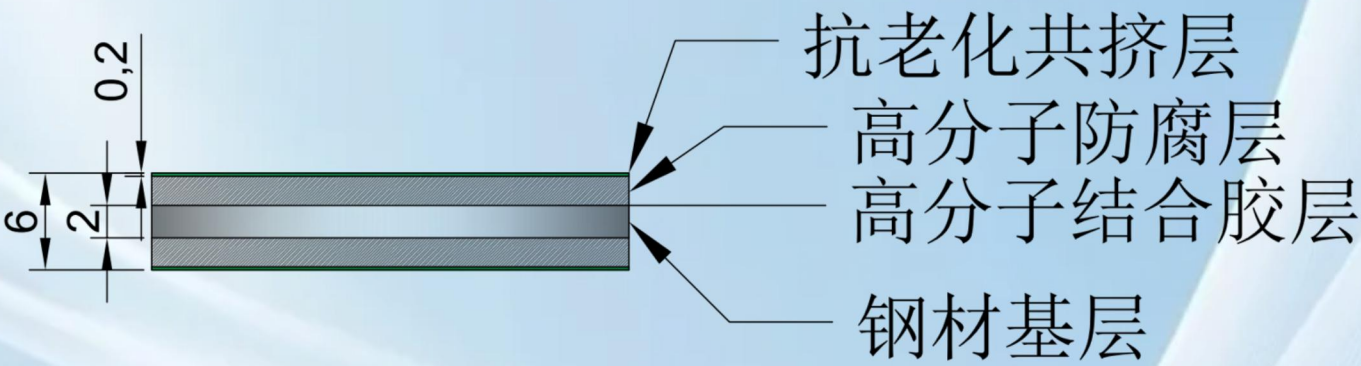

新型防风、高承载力盖板

桥架与盖板上预留了卡槽，只要稍微用力即可盖好，防风能力达到 10 级以上，不需要外加扎带等固定件节省费用，并且可以重复多次使用，拆装都非常方便. 安装时也省去市场其他材质桥架所需扎带或抱箍，大大降低采购及施工成本。

盖板采用中空上弧下平型结构，具有很高的承载力

高分子合金防腐复合型电缆桥架

产品简介

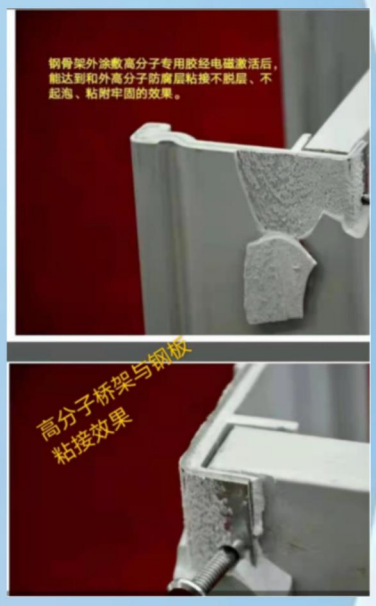

良好的稳定性和耐候性

高分子防腐层主要为高分子树脂成分，光热稳定性差需稳定剂、紫外线吸收剂等多种助剂，可保证桥架在长期日照、腐蚀环境下的长久寿命。

高分子材料能渗透到金属表层100微米深度并包覆金属分子，起到很好的防腐作用。此结合层须经中频加热设备高温激活，依靠氢键与金属及防腐材料反映结合，防止金属骨架与防腐层之间因膨胀系数不同而脱层，使用年限50年左右，远优于现市场其他材质桥架产品使用年限。

加速老化试验960小时无异常

高强度、大跨距、安装简单

桥架横撑为钢制圆管和高分子材料复合制作而成，每一横撑承载力高达120公斤.侧帮为1.5-2.5mm厚热镀锌钢板，有多道横筋，承载力比同厚度钢制桥架承载力提高50%以上，每节桥架 6 米，中间无需支撑。

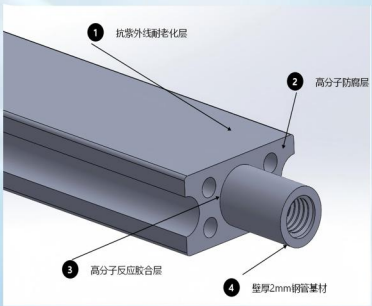

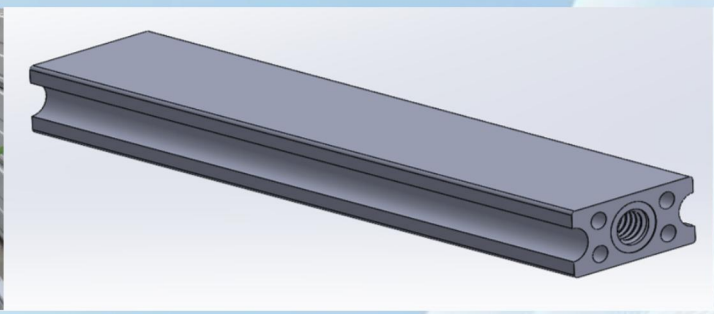

优良的可塑性

1.此桥架由于内部为钢制基材，所以可以任意切割、焊接。

2.焊接后的切口、断面配有相同材质的高分子材料封头，做防腐处理。

3.而其他材质桥架在防腐层被破坏后就无法修复

优越的防腐性能

1.外部非金属防腐层具有耐强酸、强碱、盐等高防腐性能，适合于各种强腐蚀性化工环境以及海边等自然腐蚀性环境

2.高分子桥架的防腐能力目前在所有材质中比较突出，其防腐能力远高于热浸锌桥架以及铝合金桥架，其寿命高达50年，是金属桥架的3倍

3.优越的防腐性能，超长的使用寿命，大大的节省了后期更换桥架的成本

高分子合金防腐复合型电缆桥架

高分子桥架制作工艺，无论从防腐材料上，制造工艺上还是性能上，产品突破了传统的电缆桥架观念，此产品完全由机械化生产。

主要原料：聚氯乙烯树脂（乙烯法工艺）、钛白粉（金红石型）、ABS（热塑型高分子材料）、PS（高分子聚合物）、其他助剂。

	高分子复合桥架 (内衬整体金属骨架)	热浸锌钢制桥架	不锈钢桥架	铝合金桥架
材质	内衬热镀锌板（Q235）整体金属骨架 外敷高分子树脂防腐层	冷轧钢板（Q235）	不锈钢304-316L	铝合金6063-T5
机械强度	屈服强度为235MP、硬度大 加工后有多道加强筋，强度最高 既有金属的钢性，又有非金属的韧性	屈服强度为235MP、硬度大 加工后强度较高分子低，较铝合金高很多	屈服强度304为205MP、316为175MP硬度大、加工后强度较铝合金高	屈服强度118MP、材质软强度最差、容易弯曲
承载能力	有多道加强筋、比同等厚度钢制桥架承载力高出50%以上，承载能力最强 每6米一个支撑	承载能力较强 每2米一个支撑	承载能力较强 每2米一个支撑	承载能力最差、自身重量最轻、遇大风或安装电缆拉力等外力后容易扭曲 每2米一个支撑
盖板	1.防风型盖板、特殊的沟槽形式可使盖板牢固的嵌于桥架的沟槽内，无需另外的扎带、抱箍等固定，可抵抗10级大风 2.同时方便拆卸，检修规程中省去了大量人力物力	1.普通盖板需扎带、抱箍等固定，长期风吹后固定件易松动甚至折断，致使盖板坠落伤人 2.后期检修需要拆卸扎带、抱箍等，极不方便	同钢制桥架	同钢制桥架
防腐层厚度	钢板内外层各2-3mm高分子树脂层	65μm镀锌层	本身防腐	本身不防腐，易分解 阳极氧化层防腐，不能耐强酸碱
防腐能力	1. 具有防强酸、强碱、盐、氨的性能，同时防腐层很厚不容易被划伤。 2. 桥架切割，改装后金属断面可用配套密封材料封闭，使其钢板不外漏，防腐性能不会降低。 3. 后期无须维护,维护费用为0.	1.防腐能力差、不能耐酸碱、海边潮湿环境，且防腐层最薄，易被划伤、易脱落。 2.桥架切割、改装后断面无法修复，只能喷漆处理，防腐性能严重下降，经常出现还没有试车，桥架已经锈蚀的情况。 3.后期需常年除锈，刷漆等方法维护，费用很高	1.根据选择不锈钢型号不同，以及环境的差异，防腐能力有很大差异 2.市场混乱，一般较难采购到所需型号的钢材，安装后经常会出现锈蚀情况	防腐层只有12μm，防腐能力一般，在安装与运输过程中，极易划伤，且无法修复，不能用于强酸碱环境以及海边等潮湿环境中
抗老化能力及寿命	外防腐层是高分子树脂成分，与pvc材料有本质的区别，同时材料中加入具有抗紫外线、抗老化等添加剂，大大提高了抗老化能力，使用寿命50年以上，没有后期维护费用	在酸碱、潮湿环境中，5，6年防腐层就开始脱落，最长使用10年左右就须维护	根据使用不锈钢型号不同寿命不同，一般比钢制桥架寿命长	寿命10-15年，尤其在潮湿、腐蚀环境中，比钢制桥架稍长
阻燃性能	高分子材料属于难燃一级材料，着火后能够阻止温度传导到内部钢板，有效阻止内部钢板软化速度，起到一定防火作用	本身不燃，但不能防火，着火后迅速软化	同钢制桥架	铝合金接触火源后，软换温度更低
导热性能	外层为非金属层，即使暴晒其表面最高温度也只有50-60摄氏度左右，能有效隔热，保护电缆	钢制桥架导热能力强，夏季其表面温度最高可达90摄氏度以上，加速了电缆的老化，缩短了电缆的寿命，同时造成电阻变大、耗电量升高	同钢制桥架	同钢制桥架

高阻燃性

桥架防腐材料内含有阻燃成分，阻燃性能达到难燃一级,离火自熄，燃烧后迅速碳化

不会影响另一面。

高分子合金防腐复合型电缆桥架

高分子合金防腐复合型 QJGHFF-T.P.C　L=1m 重量

QJGHFF-T-01 型梯级直通

注：L 长度可以先 2m、3m、4m、6m、8m、12m

型号 Model		规格 Standard B	规格 Standard H	架体 kg Body	护罩 kg Cover
QJGHFF-T-01	-1010	100	100	9	1.5
	-102	200	100	9.15	2.00
	-152	200	150	12.01	2.00
	-202	200	200	15.73	2.00
	-103	300	100	9.87	2.29
	-153	300	150	12.87	2.29
	-203	300	200	16.45	2.29
	-104	400	100	11.20	3.29
	-154	400	150	13.58	3.29
	-204	400	200	17.30	3.29
	-105	500	100	11.44	6.01
	-155	500	150	14.30	6.01
	-205	500	200	18.02	6.01
	-106	600	100	12.23	6.55
	-156	600	150	15.08	6.55
	-206	600	200	18.73	6.55
	-108	800	100	13.72	9.86
	-158	800	150	16.59	9.86
	-208	800	200	20.31	9.86

QJGHFF-C-01 型槽式直通

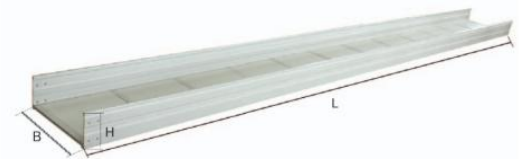

QJGHFF-P-01 型托盘式直通

注：L 长度可以先 2m、3m、4m、6m、8m、12m

型号 Model		规格 Standard B	规格 Standard H	架体 kg Body	护罩 kg Cover
QJGHFF-C-01 QJGHFF-P-01	-1010	100	100	10	1.5
	-102	200	100	10.58	2.00
	-152	200	150	13.44	2.00
	-202	200	200	17.16	2.00
	-103	300	100	12.01	2.29
	-153	300	150	14.87	2.29
	-203	300	200	18.59	2.29
	-104	400	100	14.414	3.29
	-154	400	150	16.30	3.29
	-204	400	200	20.02	3.29
	-105	500	100	14.81	6.01
	-155	500	150	17.73	6.01
	-205	500	200	21.45	6.01
	-106	600	100	16.30	6.55
	-156	600	150	19.16	6.55
	-206	600	200	22.88	6.55
	-108	800	100	19.16	9.86
	-158	800	150	22.02	9.86
	-208	800	200	25.74	9.86

高分子合金防腐复合型电缆桥架

QJGHFF-T-05A 型梯级式垂直上弯通

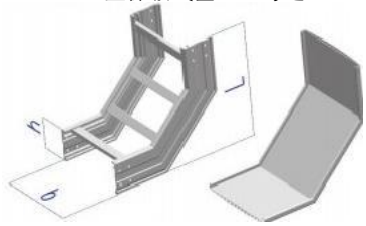

QJGHFF-C-05A 型槽式垂直上弯通

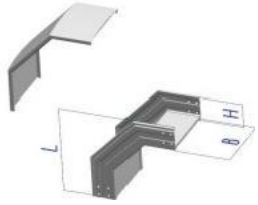

QJGHFF-P-05A 型托盘式垂直上弯通

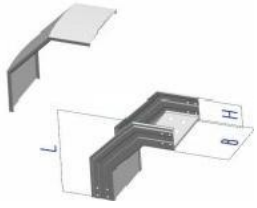

型号 Model		规格 Standard B	H	L	槽体 kg Body	护罩 kg Cover	架体 kg Frame
QJGHFF-T-05A QJGHFF-P-05A QJGHFF-C-05A	-102	200	100	356	9.57	1.48	8.2
	-152	200	150	406	12.57	1.59	11.2
	-202	200	200	456	16.33	1.69	15.36
	-103	300	100	356	11.8	1.9	9.1
	-153	300	150	406	14.8	2.03	12.1
	-203	300	200	456	18.7	2.17	16.21
	-104	400	100	356	13.7	2.23	11
	-154	400	150	406	15.7	2.93	13
	-204	400	200	456	19.86	3.12	17.16
	-105	500	100	356	14.33	4.15	10.9
	-155	500	150	406	17.33	4.45	13.9
	-205	500	200	456	21.49	4.75	18.06
	-106	600	100	356	15.9	5.1	11.8
	-156	600	150	406	18.9	5.45	14.8
	-206	600	200	456	23.06	5.83	18.96
	-108	800	100	356	19.08	6.53	13.6
	-158	800	150	406	22.08	6.99	16.6
	-208	800	200	456	26.24	7.45	20.76

QJGHFF-T-05B 型梯级式垂直下弯通

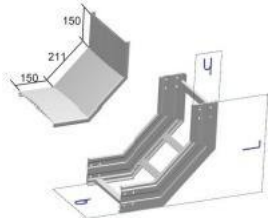

QJGHFF-C-05B 型槽式垂直下弯通

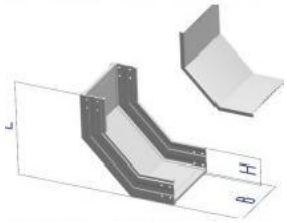

QJGHFF-P-05B 型托盘式垂直下弯通

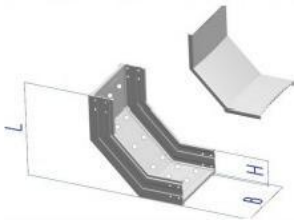

型号 Model		规格 Standard B	H	L	槽体 kg Body	护罩 kg Cover	架体 kg Frame
QJGHFF-T-05B QJGHFF-P-05B QJGHFF-C-05B	-102	200	100	356	9.78	1.28	8.2
	-152	200	150	406	12.9	1.28	11.2
	-202	200	200	456	17.18	1.28	15.36
	-103	300	100	356	11.48	1.63	9.1
	-153	300	150	406	15.28	1.63	12.1
	-203	300	200	456	18.98	1.63	16.21
	-104	400	100	356	13.18	2.35	10
	-154	400	150	406	16.4	2.35	13
	-204	400	200	456	20.78	2.35	17.16
	-105	500	100	356	14.86	3.58	10.9
	-155	500	150	406	18.16	3.58	13.9
	-205	500	200	456	22.6	3.58	18.06
	-106	600	100	356	16.4	4.4	11.8
	-156	600	150	406	19.9	4.4	14.8
	-206	600	200	456	24.4	4.4	18.96
	-108	800	100	356	19.96	5.63	13.6
	-158	800	150	406	23.4	5.63	16.6
	-208	800	200	456	27.96	5.63	20.76

高分子合金防腐复合型电缆桥架

QJGHFF-T-02A 型梯级式水平弯通

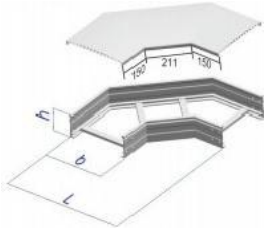

QJGHFF-C-02A 型槽式水平弯通

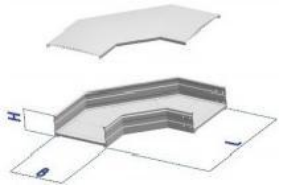

QJGHFF-P-02A 型托盘式水平弯通

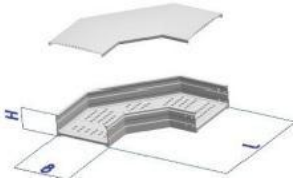

型号 Model		规格 Standard B	H	L	槽体 kg Body	护罩 kg Cover	架体 kg Frame
QJGHFF-T-02A QJGHFF-P-02A QJGHFF-C-02A	-102	200	100	500	11.53	1.7	9.73
	-152	200	150	500	14.23	1.7	12.43
	-202	200	200	500	17.25	1.7	15.95
	-103	300	100	600	14.85	2.45	11.81
	-153	300	150	600	17.88	2.45	14.84
	-203	300	200	600	21.85	2.45	18.81
	-104	400	100	700	21.5	3.87	15.1
	-154	400	150	700	24.9	3.87	18.5
	-204	400	200	700	29.26	3.87	22.86
	-105	500	100	800	26.7	6.48	17.5
	-155	500	150	800	30.4	6.48	21.2
	-205	500	200	800	35.22	6.48	26.02
	-106	600	100	900	29.7	8.6	19.9
	-156	600	150	900	33.73	8.6	23.93
	-206	600	200	900	38.98	8.6	29.18
	-108	800	100	1100	39.55	12.91	24.69
	-158	800	150	1100	44.25	12.91	29.39
	-208	800	200	1000	50.36	12.91	35.55

QJGHFF-T-03A 型梯级式水平三通

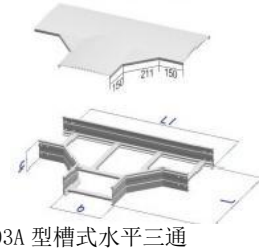

QJGHFF-C-03A 型槽式水平三通

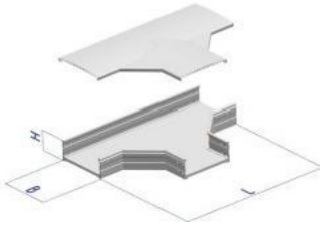

QJGHFF-P-03A 型托盘式水平三通

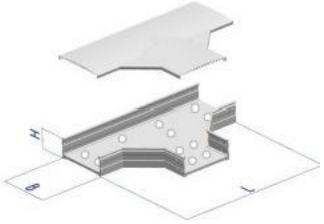

型号 Model		规格 Standard B	H	L1	L2	槽体 kg Body	护罩 kg Cover	架体 kg Frame
QJGHFF-T-03A QJHGFF-P-03A QJGHFF-C-03A	-102	200	100	800	500	13.68	3	11.16
	-152	200	150	800	500	17.21	3	13.96
	-202	200	200	800	500	20.85	3	17.6
	-103	300	100	900	600	18.63	4.08	13.22
	-153	300	150	900	600	21.02	4.08	16.5
	-203	300	200	900	600	25.52	4.08	20.4
	-104	400	100	1000	700	25.5	6.22	18.24
	-154	400	150	1000	700	28.7	6.22	21.44
	-204	400	200	1000	700	32.86	6.22	25.6
	-105	500	100	1100	800	30.86	10.04	21.18
	-155	500	150	1100	800	34.26	10.04	24.58
	-205	500	200	1100	800	38.68	10.04	29
	-106	600	100	1200	900	38.28	13.14	25.92
	-156	600	150	1200	900	41.88	13.14	29.52
	-206	600	200	1200	900	46.56	13.14	34.2
	-108	800	100	1400	1100	53.32	18.94	34.8
	-158	800	150	1400	1100	57.32	18.94	38.8
	-208	800	200	1400	1100	62.52	18.94	44

高分子合金防腐复合型电缆桥架

QJGHFF-T-03B 型梯级式上垂直三通

QJGHFF-C-03B 型槽式上垂直三通

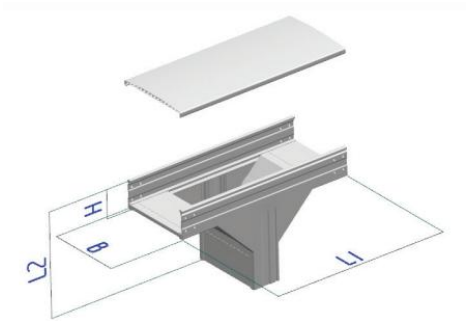

QJGHFF-P-03B 型托盘式上垂直三通

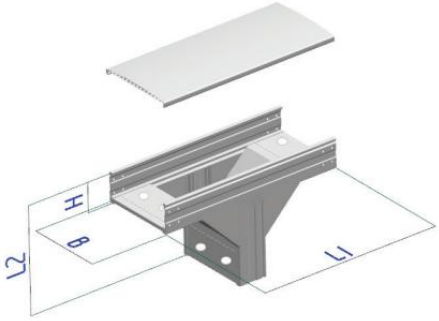

型号 Model		规格 Standard B	H	L1	L2	槽体 kg Body	护罩 kg Cover	架体 kg Frame
QJGHFF-T-03B QJGHFF-P-03B QJGHFF-C-03B	-102	200	100	700	400	20.54	1.75	17.22
	-152	200	150	750	450	25.88	1.86	22.56
	-202	200	200	800	500	33.12	2	29.8
	-103	300	100	700	400	24.52	2.24	19.62
	-153	300	150	750	450	29.86	2.4	24.96
	-203	300	200	800	500	37.1	2.56	32.2
	-104	400	100	700	400	28.66	3.22	22.02
	-154	400	150	750	450	34	3.45	27.36
	-204	400	200	800	500	41.24	3.68	34.6
	-105	500	100	700	400	32.72	4.9	24.42
	-155	500	150	750	450	38.06	5.25	29.76
	-205	500	200	800	500	45.30	5.6	37.00
	-106	600	100	700	400	36.78	6.02	26.82
	-156	600	150	750	450	42.12	6.45	32.16
	-206	600	200	800	500	49.36	6.88	39.4
	-108	800	100	700	400	42.34	7.7	31.62
	-158	800	150	750	450	47.68	8.25	36.92
	-208	800	200	800	500	54.92	8.8	44.2

QJGHFF-T-03C 型梯级式下垂直三通

QJGHFF-C-03C 型槽式下垂直三通

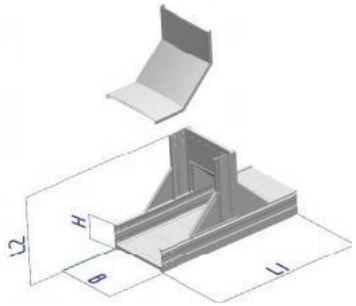

QJGHFF-P-03C 型托盘式下垂直三通

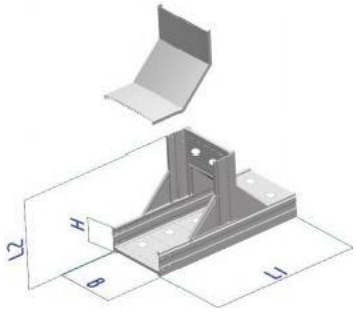

型号 Model		规格 Standard B	H	L1	L2	槽体 kg Body	护罩 kg Cover	架体 kg Frame
QJGHFF-T-03C QJGHFF-P-03C QJGHFF-C-03C	-102	200	100	700	400	19.12	1.28	16.62
	-152	200	150	750	450	24.46	1.28	21.86
	-202	200	200	800	500	31.7	1.28	29.22
	-103	300	100	700	400	21.92	1.63	18.72
	-153	300	150	750	450	27.26	1.63	24.06
	-203	300	200	800	500	34.4	1.63	31.3
	-104	400	100	700	400	25.42	2.35	20.82
	-154	400	150	750	450	30.76	2.35	26.16
	-204	400	200	800	500	38	2.35	33.4
	-105	500	100	700	400	29.92	3.58	22.92
	-155	500	150	750	450	35.26	3.58	28.26
	-205	500	200	800	500	42.5	3.58	35.5
	-106	600	100	700	400	33.62	4.4	25.02
	-156	600	150	750	450	38.66	4.4	30.36
	-206	600	200	800	500	46.2	4.4	37.6
	-108	800	100	700	400	40.22	5.6	29.22
	-158	800	150	750	450	45.56	5.6	34.56
	-208	800	200	800	500	52.8	5.6	41.8

高分子合金防腐复合型电缆桥架

QJGHFF-T-03D 型梯级式上边垂直三通
QJGHFF-C-03D 型槽式上边垂直三通

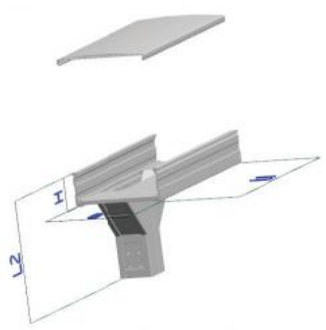

QJGHFF-P-03D 型托盘式上边垂直三通

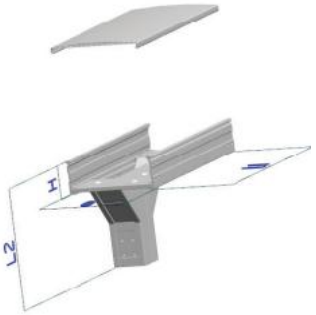

型号		规格 Standard				槽体 kg	护罩 kg	架体 kg
Model		B	H	L1	L2	Body	Cover	Frame
QJGHFF-T-03D QJHGFF-P-03D QJGHFF-C-03D	-102	200	100	800	400	18.94	3	16.14
	-152	200	150	800	450	22.08	3	20.78
	-202	200	200	800	500	28.74	3	26.84
	-103	300	100	900	400	21.73	4.08	19.02
	-153	300	150	900	450	26.77	4.08	24.06
	-203	300	200	900	500	33.35	4.08	30.64
	-104	400	100	1000	400	25.42	6.22	21.9
	-154	400	150	1000	450	30.86	6.22	27.34
	-204	400	200	1000	500	37.86	6.22	34.44
	-105	500	100	1100	400	29.1	10.04	24.78
	-155	500	150	1100	450	34.94	10.04	30.62
	-205	500	200	1100	500	42.56	10.04	38.24
	-106	600	100	1200	400	32.78	13.14	27.66
	-156	600	150	1200	450	39.02	13.14	33.9
	-206	600	200	1200	500	47.16	13.14	42.04
	-108	800	100	1400	400	40.15	18.94	33.42
	-158	800	150	1400	450	47.19	18.94	40.46
	-208	800	200	1400	500	56.37	18.94	49.67

QJGHFF-T-03E 型梯级式下边垂直三通
QJGHFF-C-03E 型槽式下边垂直三通

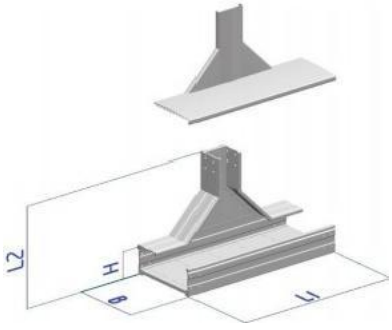

QJGHFF-P-03E 型托盘式下边垂直三通

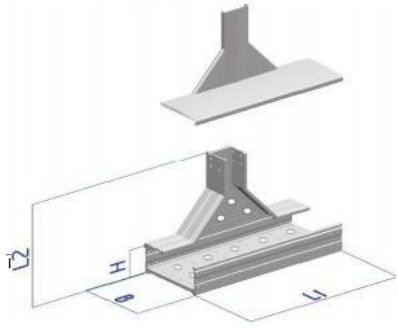

型号		规格 Standard				槽体 kg	护罩 kg	架体 kg
Model		B	H	L1	L2	Body	Cover	Frame
QJGHFF-T-03E QJGHFF-P-03E QJGHFF-C-03E	-102	200	100	800	400	18.04	2.7	16.14
	-152	200	150	800	450	22.68	2.6	20.78
	-202	200	200	800	500	28.24	2.5	26.84
	-103	300	100	900	400	21.73	3	19.02
	-153	300	150	900	450	26.77	2.9	24.06
	-203	300	200	900	500	33.35	2.7	30.06
	-104	400	100	1000	400	25.42	5.22	21.9
	-154	400	150	1000	450	3086	5	27.34
	-204	400	200	1000	500	37.86	4	34.44
	-105	500	100	1100	400	29.1	8.04	24.78
	-155	500	150	1100	450	34.94	7.5	30.62
	-205	500	200	1100	500	42.56	7	38.24
	-106	600	100	1200	400	32.78	10.14	27.66
	-156	600	150	1200	450	39.02	9.5	33.9
	-206	600	200	1200	500	47.16	9.14	42.04
	-108	800	100	1400	400	40.15	16.94	33.42
	-158	800	150	1400	450	47.19	19.44	40.46
	-208	800	200	1400	500	56.37	15.94	49.67

高分子合金防腐复合型电缆桥架

QJGHFF-T-03F 型梯级式上角垂直三通
QJGHFF-C-03F 型槽式上角垂直三通

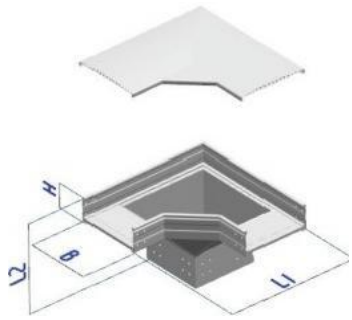

QJGHFF-P-03F 型托盘式上角垂直三通

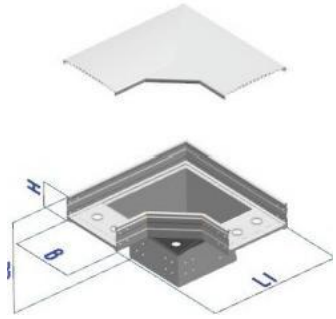

型号		规格 Standard				槽体 kg	护罩 kg	架体 kg
Model		B	H	L_1	L2	Body	Cover	Frame
QJGHFF-T-03F QJGHFF-P-03F QJGHFF-C-03F	-102	200	100	500	400	19.44	2.24	15.92
	-152	200	150	500	450	24.27	2.24	19.92
	-202	200	200	500	500	27.29	2.24	25.92
	-103	300	100	600	400	24.63	3.12	18
	-153	300	150	600	450	28.63	3.12	22
	-203	300	200	600	500	33.83	3.12	27.2
	-104	400	100	700	400	28.38	4.84	19.2
	-154	400	150	700	450	32.38	4.84	23.2
	-204	400	200	700	500	37.58	4.84	28.4
	-105	500	100	800	400	40.8	7.94	28.8
	-155	500	150	800	450	44.8	7.94	32.8
	-205	500	200	800	500	50	7.94	38
	-106	600	100	900	400	45.08	10.56	30
	-156	600	150	900	450	49.08	10.56	34
	-206	600	200	900	500	54.28	10.56	39.2
	-108	800	100	1100	400	59.8	15.64	37.8
	-158	800	150	1100	450	63.8	15.64	41.8
	-208	800	200	1100	500	69	15.64	47

QJGHFF-T-03G 型梯级式下角垂直三通
QJGHFF-C-03G 型槽式下角垂直三通

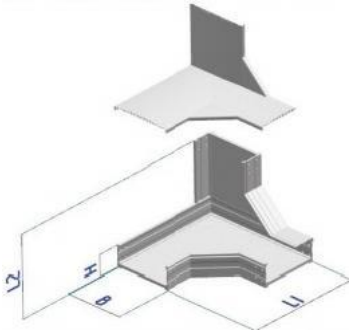

QJGHFF-P-03G 型托盘式下角垂直三通

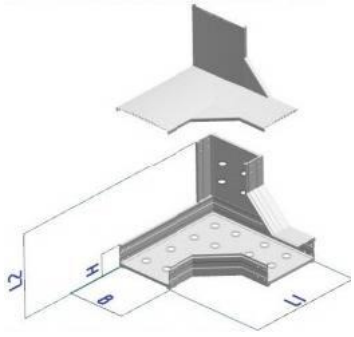

型号		规格 Standard				槽体 kg	护罩 kg	架体 kg
Model		B	H	L_1	L2	Body	Cover	Frame
QJGHFF-T-03G QJGHFF-P-03G QJGHFF-C-03G	-102	200	100	500	400	16.38	3	13.86
	-152	200	150	500	450	20.91	3	17.66
	-202	200	200	500	500	25.85	3	22.6
	-103	300	100	600	400	21.87	4.08	16.46
	-153	300	150	600	450	26.06	4.08	20.94
	-203	300	200	600	500	31.52	4.08	26.4
	-104	400	100	700	400	29.28	6.22	22.02
	-154	400	150	700	450	33.88	6.22	26.62
	-204	400	200	700	500	39.86	6.22	32.6
	-105	500	100	800	400	35.18	10.04	25.5
	-155	500	150	800	450	40.26	10.04	30.58
	-205	500	200	800	500	16.68	10.04	38
	-106	600	100	900	400	43.28	13.14	30.92
	-156	600	150	900	450	48.54	13.14	36.18
	-206	600	200	900	500	55.56	13.14	43.2
	-108	800	100	1100	400	59.32	18.94	40.8
	-158	800	150	1100	450	55.32	18.94	46.8
	-208	800	200	1100	500	73.52	18.94	55

高分子合金防腐复合型电缆桥架

QJGHFF-T-04A 型梯级式水平四通

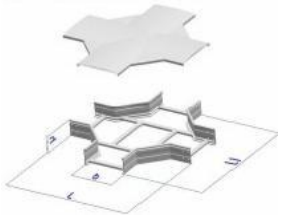

QJGHFF-C-04A 型槽式水平四通

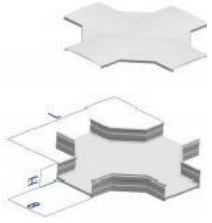

QJGHFF-P-04A 型托盘式水平四通

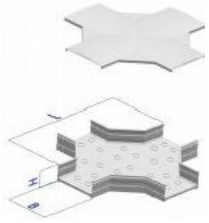

型号 Model		规格 Standard B	H	L	槽体 kg Body	护罩 kg Cover	架体 kg Frame
QJGHFF-T-04A QJGHFF-P-04A QJGHFF-C-04A	-102	200	100	800	19.44	4.48	15.92
	-152	200	150	800	24.27	4.48	19.92
	-202	200	200	800	27.29	4.48	25.12
	-103	300	100	900	24.63	5.28	18
	-153	300	150	900	28.63	5.28	22
	-203	300	200	900	33.83	5.28	27.2
	-104	400	100	1000	28.38	7.84	19.2
	-154	400	150	1000	32.38	7.84	23.2
	-204	400	200	1000	37.58	7.84	28.4
	-105	500	100	1100	40.8	12.38	28.8
	-155	500	150	1100	44.8	12.38	32.8
	-205	500	200	1100	50	12.38	38
	-106	600	100	1200	45.08	15.96	30
	-156	600	150	1200	49.08	15.96	34
	-206	600	200	1200	54.28	15.96	39.2
	-108	800	100	1400	59.8	22.48	37.8
	-158	800	150	1400	63.8	22.48	41.8
	-208	800	200	1400	69	22.48	47

QJGHFF-T-04B 型梯级式上垂直四通
QJGHFF-C-04B 型槽式上垂直四通

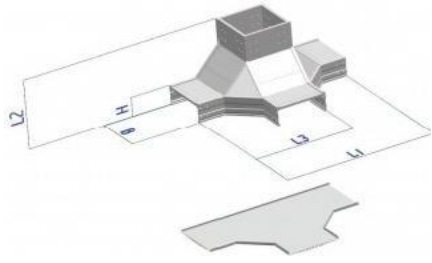

QJGHFF-P-04B 型托盘式上垂直四通

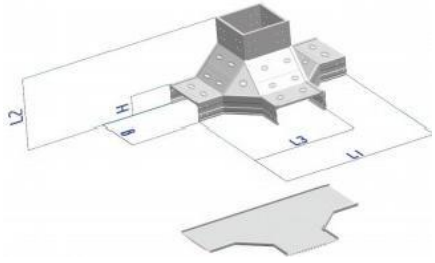

型号 Model		规格 Standard B	H	L_1	L2	L_3	槽体 kg Body	护罩 kg Cover	架体 kg Frame
QJGHFF-T-04B QJGHFF-P-04B QJGHFF-C-04B	-102	200	100	800	400	500	20	3	16
	-152	200	150	800	450	500	25	3	20
	-202	200	200	800	500	500	30	3	26
	-103	300	100	900	400	600	27	4.08	20
	-153	300	150	900	450	600	30.6	4.08	24
	-203	300	200	900	500	600	37.83	4.08	29
	-104	400	100	1000	400	700	32.38	6.22	21
	-154	400	150	1000	450	700	39.58	6.22	25
	-204	400	200	1000	500	700	42.58	6.22	31
	-105	500	100	1000	400	800	45.8	10.04	32
	-155	500	150	1100	450	800	49.8	10.04	35
	-205	500	200	1100	500	800	55	10.04	42
	-106	600	100	1200	400	900	50.08	13.14	35
	-156	600	150	1200	450	900	55.08	13.14	39
	-206	600	200	1200	500	900	60.28	13.14	45
	-108	800	100	1400	400	1100	68.8	18.94	35
	-158	800	150	1400	450	1100	73.8	18.94	49
	-208	800	200	1400	500	1100	79	18.94	52

高分子合金防腐复合型电缆桥架

QJGHFF-T-05C 型梯级式垂直左上弯通
QJGHFF-C-05C 型槽式垂直左上弯通

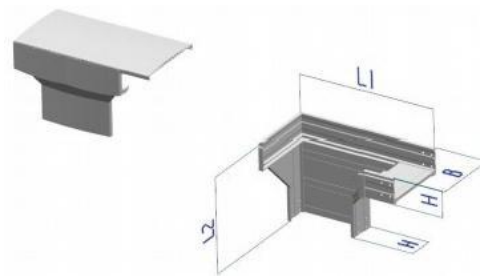

QJGHFF-P-05C 型托盘式垂直左上弯通

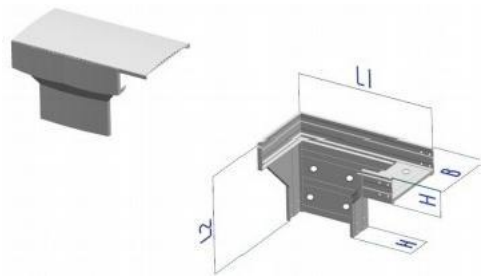

型号		规格 Standard				槽体 kg	护罩 kg	架体 kg
Model		B	H	L_1	L2	Body	Cover	Frame
QJGHFF-T-05C QJGHFF-P-05C QJGHFF-C-05CL	-102	200	100	500	400	12.49	2.24	10.2
	-152	200	150	500	450	15.53	2.24	13.24
	-202	200	200	500	500	19.49	2.24	17.2
	-103	300	100	600	400	16.6	3.12	12.84
	-153	300	150	600	450	20.02	3.12	16.26
	-203	300	200	600	500	24.48	3.12	20.72
	-104	400	100	700	400	23.82	4.84	17.82
	-154	400	150	700	450	27.64	4.84	21.64
	-204	400	200	700	500	32.62	4.84	26.62
	-105	500	100	800	400	29.46	7.94	21.94
	-155	500	150	800	450	33.7	7.94	26.18
	-205	500	200	800	500	39.22	7.94	31.7
	-106	600	100	900	400	34.87	10.56	25.08
	-156	600	150	900	450	39.49	10.56	29.7
	-206	600	200	900	500	55.3	10.56	35.72
	-108	800	100	1100	400	46.59	15.64	31.44
	-158	800	150	1100	450	45.26	15.64	36.86
	-208	800	200	1100	500	59.07	15.64	43.92

QJGHFF-T-05E 型梯级式垂直右上弯通
QJGHFF-C-05E 型槽式垂直右上弯通

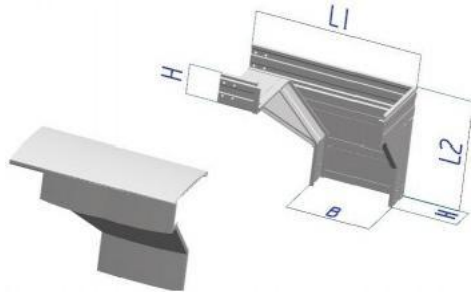

QJGFF-P-05E 型托盘式垂直右上弯通

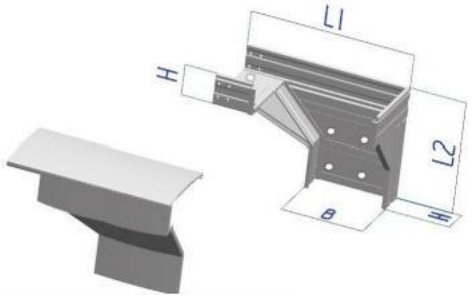

型号		规格 Standard				槽体 kg	护罩 kg	架体 kg
Model		B	H	L_1	L2	Body	Cover	Frame
QJGHFF-T-05E QJGHFF-P-05E QJGHFF-C-05E	-102	200	100	500	400	12.49	2.24	10.2
	-152	200	150	500	450	15.53	2.24	13.24
	-202	200	200	500	500	19.49	2.24	17.2
	-103	300	100	600	400	16.6	3.12	12.84
	-153	300	150	600	450	20.02	3.12	16.26
	-203	300	200	600	500	24.48	3.12	20.72
	-104	400	100	700	400	23.82	4.84	17.82
	-154	400	150	700	450	27.64	4.84	21.64
	-204	400	200	700	500	32.62	4.84	26.62
	-105	500	100	800	400	29.46	7.94	21.94
	-155	500	150	800	450	33.7	7.94	26.18
	-205	500	200	80	500	39.22	7.94	31.7
	-106	600	100	900	400	34.87	10.56	25.08
	-156	600	150	900	450	39.49	10.56	29.7
	-206	600	200	900	500	55.3	10.56	35.72
	-108	800	100	1100	400	46.59	15.64	31.44
	-158	800	150	1100	450	45.26	15.64	36.86
	-208	800	200	1100	500	59.07	15.64	43.92

高分子合金防腐复合型电缆桥架

QJGHFF-T-05F 型梯级式垂直右下弯通
QJGHFF-C-05F 型槽式垂直右下弯通

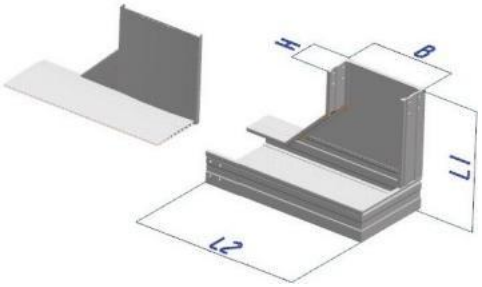

QJGHFF-P-05F 型托盘式垂直右下弯通

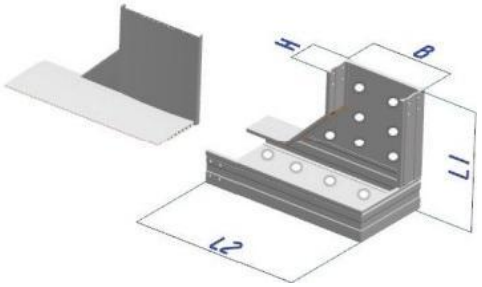

型号		规格 Standard				槽体 kg	护罩 kg	架体 kg
Model		B	H	L_1	L2	Body	Cover	Frame
QJGHFF-T-05F QJGHFF-P-05F QJGHFF-C-05F	-102	200	100	500	400	15.09	2.24	12.8
	-152	200	150	500	450	19.09	2.2	16.8
	-202	200	200	500	500	24.59	2.1	22.3
	-103	300	100	600	400	18.17	3.12	14.4
	-153	300	150	600	450	22.17	3.06	18.4
	-203	300	200	600	500	29.77	3.00	25.6
	-104	400	100	700	400	22.92	4.84	19.82
	-154	400	150	700	450	30.52	4.72	24.52
	-204	400	200	700	500	41.02	4.6	35.02
	-105	500	100	800	400	32.06	7.84	24.54
	-155	500	150	800	450	37.26	7.6	29.74
	-205	500	200	800	500	48.84	7.26	41.32
	-106	600	100	900	400	38.05	10.56	28.26
	-156	600	150	900	450	43.85	9.7	34.06
	-206	600	200	900	500	54.29	8.9	44.5
	-108	800	100	1100	400	50.85	15.64	35.7
	-158	800	150	1100	450	57.85	15.09	42.7
	-208	800	200	1100	500	45	14.54	55.3

QJGHFF-T-05D 型梯级式垂直左下弯通
QJGHFF-C-05D 型槽式垂直左下弯通

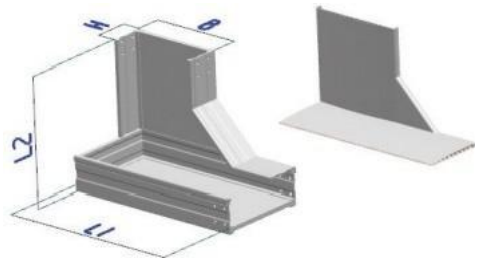

QJGHFF-P-05D 型托盘式垂直左下弯通

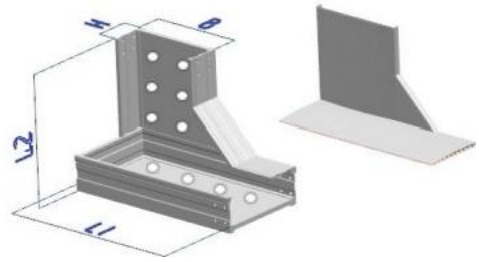

型号		规格 Standard				槽体 kg	护罩 kg	架体 kg
Model		B	H	L_1	L_2	Body	Cover	Frame
QJGHFF-T-05D QJGHFF-P-05D QJGHFF-C-05D	-102	200	100	500	400	15.09	2.24	12.8
	-152	200	150	500	450	19.09	2.20	16.8
	-202	200	200	500	500	24.59	2.10	22.3
	-103	300	100	600	400	19.79	3.12	16.02
	-153	300	150	600	450	24.39	3.06	20.62
	-203	300	200	600	500	33.07	3.00	28.9
	-104	400	100	700	400	27.54	4.84	21.54
	-154	400	150	700	450	32.74	4.72	26.74
	-204	400	200	700	500	42.1	4.6	36.1
	-105	500	100	800	400	33.68	7.94	27.18
	-155	500	150	800	450	39.48	7.6	31.96
	-205	500	200	800	500	49.92	7.26	42.4
	-106	600	100	900	400	39.67	10.56	29.88
	-156	600	150	900	450	46.07	9.7	36.28
	-206	600	200	900	500	57.59	8.9	47.8
	-108	800	100	1100	400	52.47	15.64	37.32
	-158	800	150	1100	450	60.07	15.09	44.92
	-208	800	200	1100	500	73.75	14.54	58.6

高分子合金防腐复合型电缆桥架

QJGFFF-T-05G型梯级式垂直转动弯通

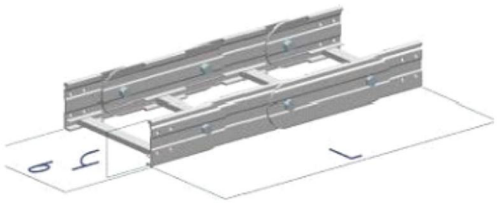

型号 Model		规格Standard B	规格Standard H	架体kg Body	护罩kg Cover
QJGHFF-T-05G	-102	200	100	12.72	3.86
	-152	200	150	16.46	3.86
	-202	200	200	18.28	3.86
	-103	300	100	13.25	5.16
	-153	300	150	16.3	5.16
	-203	300	200	19.34	5.16
	-104	400	100	13.8	8.54
	-154	400	150	17.4	8.54
	-204	400	200	19.9	8.54
	-105	500	100	14.38	10.46
	-155	500	150	18.12	10.46
	-205	500	200	20.48	10.46
	-106	600	100	14.9	16.7
	-156	600	150	18.68	16.7
	-206	600	200	21	16.7
	-108	800	100	15.98	21.6
	-158	800	150	19.76	21.6
	-208	800	200	22.08	21.6

QJGHFF-C-6A、6B、6C、6D、型槽 式异径接头

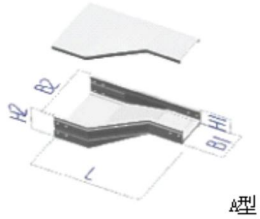

A型

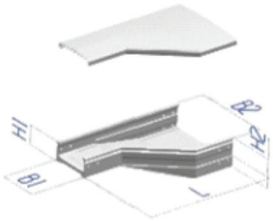

B 型

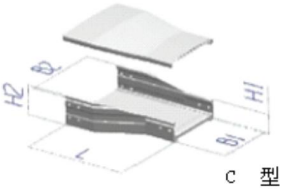

C 型

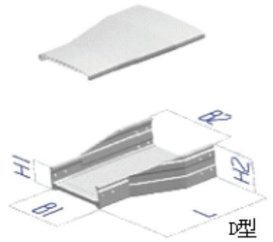

D型

序号	型号	规格B1×H1-B2×H2	长度(mm)	序号	型号	规格B1×H1-B2×H2	长度(mm)
1	-1	100×50 -100×100	130	48	-48	200×100 -500×100	700
2	-2	-150×100	280	49	-49	-500×150	
3	-3	-150×150	330	50	-50	-500×200	
4	-4	-200×100	400	51	-51	-600×100	800
5	-5	-200×150		52	-52	-600×150	
6	-6	-200×200		53	-53	-600×200	
7	-7	-300×100	540	54	-54	-800×100	1000
8	-8	-300×150		55	-55	-800×150	
9	-9	-300×200		56	-56	-800×200	
10	-10	-400×100	640	57	-57	300×100 -300×150	400
11	-11	-400×150		58	-58	-300×200	
12	-12	-400×200		59	-59	-400×100	500
13	-13	-500×100	740	60	-60	-400×150	
14	-14	-500×150		61	-61	-400×200	
15	-15	-500×200		62	-62	-500×100	600
16	-16	-600×100	840	63	-63	-500×150	
17	-17	-600×150		64	-64	-500×200	
18	-18	-600×200		65	-65	-600×100	700
19	-19	-800×100	1040	66	-66	-600×150	
20	-20	-800×150		67	-67	-600×200	
21	-21	-800×200		68	-68	-800×100	900
22	-22	150×50 -150×150	400	69	-69	-800×150	
23	-23	-200×100	450	70	-70	-800×200	
24	-24	-200×150		71	-71	400×100 -400×150	400
25	-25	-200×200		72	-72	-400×200	
26	-26	-300×100	550	73	-73	-500×100	500
27	-27	-300×150		74	-74	-500×150	
28	-28	-300×200		75	-75	-500×200	
29	-29	-400×100	650	76	-76	-600×100	600
30	-30	-400×150		77	-77	-600×150	
31	-31	-400×200		78	-78	-600×200	
32	-32	-500×100	750	79	-79	-800×100	800
33	-33	-500×150		80	-80	-800×150	
34	-34	-500×200		81	-81	-800×200	
35	-35	-600×100	850	82	-82	500×100 -500×150	400
36	-36	-600×150		83	-83	-500×200	
37	-37	-600×200		84	-84	-600×100	500
38	-38	-800×100	1050	85	-85	-600×150	
39	-39	-800×150		86	-86	-600×200	
40	-40	-800×200		87	-87	-800×100	700
41	-41	200×50 -200×200	400	88	-88	800×150	
42	-42	-300×100	500	89	-89	-800×200	
43	-43	-300×150		90	-90	600×100 -600×150	400
44	-44	-300×200		91	-91	-600×200	
45	-45	-400×100	600	92	-92	-800×100	600
46	-46	-400×150		93	-93	-800×150	
47	-47	-400×200		94	-94	-800×200	

各种材料电缆桥架性能价格对比说明

一、黑金属类电缆桥架：(热浸锌、镀锌、喷涂、镀锌喷涂)

价格较低、机械强度较高、防腐性能差，其原因是：

1、防腐层很薄，在运输、安装、使用过程中受外力直接损坏防腐层，通过损坏部分向里面腐蚀蔓延，很快将防护层脱落， 失去保护作用，不防腐。

2、因防腐层很薄，腐蚀性介质很容易通过防腐层渗透到金属体，防腐层脱落失去保护作用。此类电缆桥架一般使用在非 防腐性环境下，若用在腐蚀环境下寿命3-5年。为此腐蚀性环境，不宜使用该类电缆桥架。

二、玻璃钢电缆桥架

价格取中比黑金属高，比铝合金、复合环氧树脂、不锈钢要低，机械强度较低(但比铝合金要高),有一定的防腐能力,但最好要注明防腐环境介质是什么性质，以便用不同的树脂进行防腐。玻璃钢只防单一介质的腐蚀，但对氟化物介质仿腐很差， 千万不要用玻璃钢电缆桥架，因为氟化物对硅腐蚀非常快，玻璃钢中含大量的硅，抗老化性能非常差。因不饱和树脂是一种 有机材料，是C 离子连接在一起形成C 链，构成不饱和树脂，此类材料经紫外线照射后，C 链断开，形成小分子，失去了原 有特性，变的机械强度很差，褪色、分层、脆化。一般玻璃钢电缆桥架在室外使用3-5年就褪色、变脆、不易上人及更换电缆。 玻璃钢电缆桥架一般为挤拉成型，优点是生产效率高、成本低、几何尺寸一致性好，但强度差、整体性差，因挤拉成型制品 只有纵向玻璃丝没有横向玻璃丝，为此制品的横向承载能力很差，电缆易将电缆桥架压裂断开，挤拉电缆桥架一般是邦与底 是用铝合金抽丁卯连接成型， 一旦铝合金抽丁卯被腐蚀，电缆桥架就解体，不能再使用，为此玻璃钢用来制作电缆桥架是不 适合的。无论用在防腐性环境还是非防腐性环境都不合适。

并且此产品不阻燃，易燃烧造成火焰不易熄灭，产生大量有毒有害气体，对人对环境有极大危害，不可回收。

三、铝合金电缆桥架

质轻、安装运输较为方便、价格较高，比黑金属的要高，比高分子复合型电缆桥架价格要高10-30%,机械强度差，是 电缆缆桥架中机械强度最差的一种，不易放动力电缆，组装成型后整体性也很差，邦与底是用螺丝在侧面连接，铝合金一旦 被腐蚀，电缆桥架就解体，不能使用。最大的弱点是表面吸热系数大，夏季铝合金表面温度高达70℃以上，电缆长期在上面 与此接触，电缆的绝缘层极易老化，影响电缆寿命，造成输电故障。铝合金电缆桥架只耐一般性的酸性介质的腐蚀，对碱性 介质防腐性能很差，为此铝合金电缆桥架不适宜走动力电缆，不适宜露天使用、直接太阳照射。不适宜碱性环境也不适宜大 跨距(大于2米)及集中敷设电缆的地方。安装铝合金桥架必须桥架下面做钢制管廊来承重，费用大量钢材，人力物力等， 造成总体价格居高不下，比电缆还要贵。

四、不锈钢电缆桥架

机械强度高、价格高，是所有电缆桥架价格最高的一种，表面吸热系数较高，有较好的防腐性能，但对一些有氯介质是 不防腐的，也就是盐化工不易用不锈钢材料，为此在一般场合不采用不锈钢电缆桥架。

五、复合环氧树脂复合型电缆桥架

机械强度较高，是各种类电缆桥架中机械强度较高的一种，电缆桥架既有金属的钢性又有非金属的特性，耐腐蚀性能好， 抗老化性能较强。价格取中，其手工与液压机器制作工艺及环氧树脂材料使该产品有特殊的功能，防腐性能较好，机械强度较高， 不老化，不退色，价格适中。但是环氧树脂不阻燃，易燃烧造成火灾不易熄灭，并产生大量有害气体，对人对环境有极大的危害性， 不能回收，造成间接浪费，若干年后，对环境造成不可分解的垃圾。

六、高分子合金防腐复合型电缆桥架

机械强度极高是所有种类电缆桥架中机械强度最高，最防腐最阻燃的一种。高分子合金防腐复合型电缆桥架是利用德国进口 专用流水线完全自动化生产，优点是生产效率高，成本低，几何尺寸一致性好，外型美观，不退色，不变形，自动封头完全 不露金属达到不腐蚀。电缆桥架既有金属的钢性又有非金属的韧性，耐腐蚀性最好，抗老化性能最强，使用寿命长。价格适 中，其独特的制作工艺及特殊材料使该产品有特殊的功能，防腐性能较好，机械强度最高。高分子材料本身就是一种阻燃离 火自熄的难燃一级材料。能有效阻止因外界火灾造成的电缆损失。争取灭火有效时间。高分子树脂通过与多种耐冲击，阻燃， 防紫外线，耐高低温等材料改良形成耐强酸，强碱，盐，氨气，高潮湿等多种腐蚀性气体和液体，强阻燃，防静电，屏蔽， 耐老化，使用寿命达到50年。广泛应用与石油，石化，化肥，焦化，盐化工，煤化工，天然气，港口，有色金属，钢铁，电 厂等其他特殊行业的环境中。

通过以上性能价格对比，推荐适用范围：在一般非腐蚀性环境条件下使用黑金属材料的电缆桥架。在腐蚀性环境下使用 高分子复合型电缆桥架最适合、价格适中，阻燃延年。并且大跨距重载荷条件下使用更能体现其自身价值，节省人力物力原 材料等，并且若干年后高分子防腐复合桥架能回收再利用，利国利民造福后代。